ՀՀ ԳԵՂԱՐՔՈՒՆԻՔԻ ՄԱՐԶԻ ԾԱԿՔԱՐ ՀԱՄԱՅՆՔԻ ՄԱՆԿԱՊԱՐՏԵԶ

Մ 1:500

ՇԻՆՈՒԹՅՈՒՆՆԵՐԻ ԱՆՎԱՆԱՑԱՆԿ

1

2 ԿԵՂՏԱՋՐԵՐԻ ԿՈՒՏԱԿՄԱՆ ՀՈՐ

3 ԽԱՂԱՀՐԱՊԱՐԱԿ

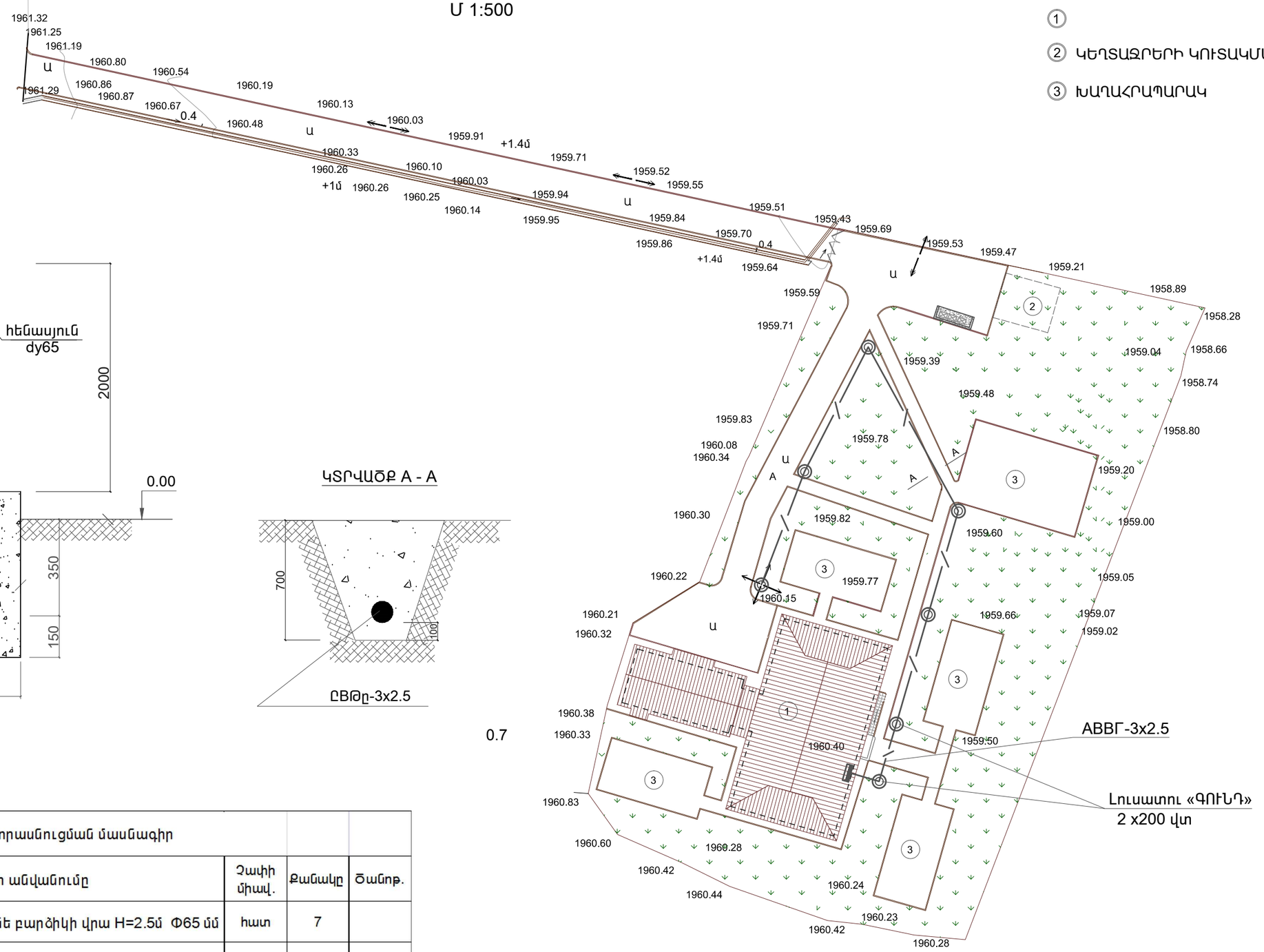

ՀԵՆԱՍՅՈՒՆ

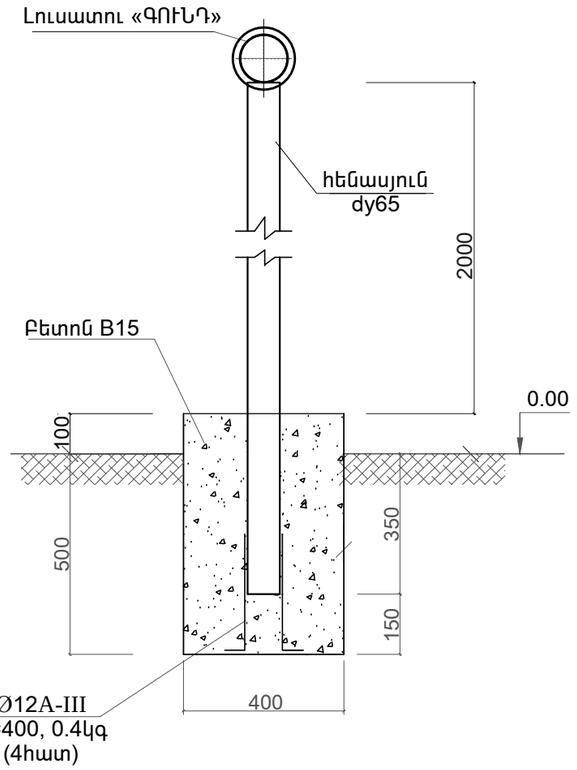

ԿՏՐՎԱԾՔ A - A

0.7

	Արտաքին էլեկտրասնուցման մասնագիր			
h/h	Աշխատանքի անվանումը	Չափի միավ.	Քանակը	Ծանոթ.
1	Մետաղական հենասյուն բետոնե բարձիկի վրա H=2.5մ Φ65 մմ	հատ	7	
2	Լուսատու «ԳՈՒՆԴ»	հատ	7	
3	Հաղորդալար ABB 3x2.5	մ	120.0	
4	Հողի քանդում ձեռքով	$մ^3$	37.2	
5	Հողի ետլիցք ձեռքով	$մ^3$	27.9	
6	Ավելացված գրունտի հեռացում	$մ^3$	9.4	

ԾՐԱԳՐԻ ԱՌԱՋԱԴՐԱՆՔ՝ TGQ-01				ԳԵՂԱՐՔՈՒՆԻՔԻ ՄԱՐԶԻ ԾԱԿՔԱՐ ՄԱՆԿԱՊԱՐՏԵԶԻ		
					ՓՈՒԼ	ԹԵՐԹ	ԹԵՐԹԵՐ
					ԱՆ	-5	5
ՆԱԽԱԳԾ.	Ա.ՊՈՂՈՍՅԱՆ				ՐՆԶԻՆԵՐԻՆԳ ԷՎՐՈՍ ՍՊԸ	ENGINEERING EVROS LLC
ԳԼԽ.ՄԱՍՆ.	Ռ.ԿԱՐԱՊԵՏՅԱՆ					
ՊԱՇՏՈՆ	ԱԶԳԱՆՈՒՆ	ՍՏՈՐԱԳԻ.				